Jel: 04 BO

Megnevezés:
Bogen
(Íves könyök)

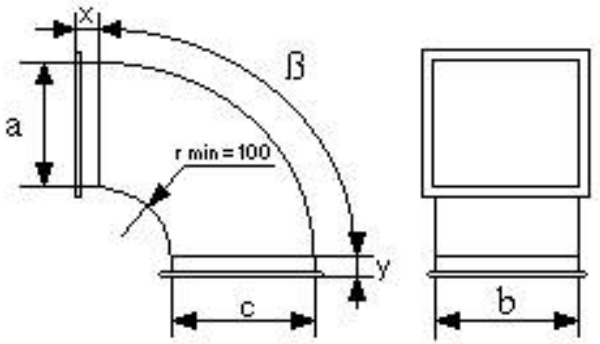

Felület

$$A=2*(a+b)*(a*\frac{ß*pi}{180}+2r+x+y)$$

Feltétel: a>c

Ha A<1m²,
akkor 1m²-el számolunk

RYNG Mérnöki Gazdasági Bt
1173 Budapest, Flamingó köz 4.
Telefon:06-20-9349698 Fax:(06-1-)2590795
E-mail: ryngbt@t-online.hu

Vevő:	Lapszám:
Létesítmény:	Dátum:
Megj.:	Anyag: Horg.lemez Keret: Mez
Megrendelő:	Rend.szám:

Pos.	db	a	b	c	r	ß	x	y	Megj.	1.keret	2.keret	m²/db	m² 0,7	m² 0,9	m² 1,1
össz.:															